Die Bohrungen zum Einhängen sind in dieser Ansicht ungefähr auf gleicher Höhe. Bitte beachten Sie, dass durch die stufenlosen Einstellmöglichkeiten die Maße in orthogonaler Sicht variieren. Das kann leider nur vor Ort am Schirm ermittelt werden.

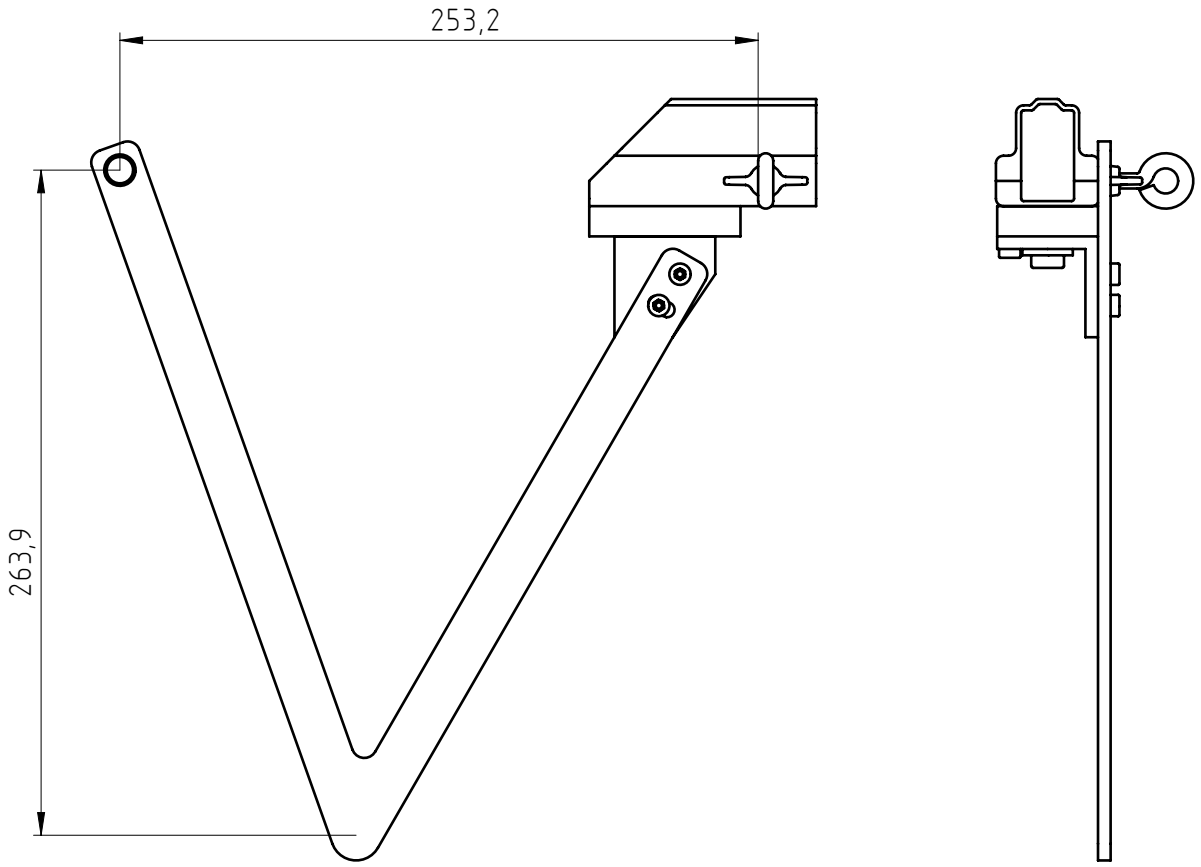

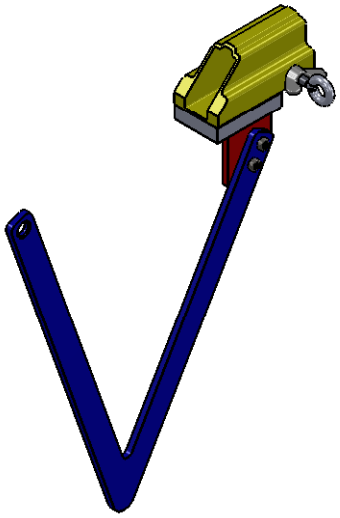

					Werkstoff:	Halbzeug:	
				Pos:		Oberfläche:	
				Maßstab: 1:3	Typ: Schattello	Name: Freitragende Regenrinne	
					DIN ISO 2768 T1/T2 - m Allgemeintoleranzen	Nummer:	May Gerätebau GmbH Zum Mühlbach 1 88422 Betzenweiler
				Positionsnummer in Stückliste:		Name:	
Index	Änderung-Nr.	Datum	Name	Erstellt: Donnerstag, 3. Mai 2012		K.-H. May	SolidWorks - A4 / Blatt 1 von 1