SHADEMAKER
architectural shade



Montage- & Bedienungsanleitung

MONTAGE-SETS

INHALT

Sicherheitshinweise 3
Haftung & Gewährleistung 4
Bestandteile 5
Montage-Set Beton 5
Montage-Set Fundament 5
Gut zu wissen 6
Montageanleitung 7
Montage-Set Beton 7
Montage-Set Fundament 8
Aufstellen des Schirms 9

Vielen Dank, dass Sie sich für ein Produkt von Shademaker entschieden haben.

Dieses Dokument ist Bestandteil des Produkts. Bitte lesen Sie sorgfältig das gesamte Dokument, bevor Sie das Produkt zusammenbauen und verwenden. Holen Sie sich bei Unklarheiten Hilfe von einem Fachbetrieb.

WEITERE INFORMATIONEN

Unter den folgenden Links finden Sie weitere wichtige Informationen zu Ihren Shademaker Produkten

Mindestgewichte für Schirmbefestigung & geeignete Befestigungslösungen

Garantiebestimmungen

SICHERHEITSHINWEISE

- Für die Sicherung von Schirmen muss jederzeit ein ausreichendes Grundgewicht verwendet werden. Welcher Schirmständer am besten zu Ihrem Schirm passt und die Anzahl der ggf. benötigten Gehwegplatten für einen entsprechenden Schirmständer können Sie unserer Gewichtsmatrix entnehmen (s. QR-Code Seite 2). Den sichersten Stand erzielen Sie mit einer Verankerung in einem Fundament.
- Die Verwendung eines Schirmständers ohne Gewichte kann zu Personen- und Sachschäden führen.
- Achten Sie beim Einstellen oder Zusammenbauen des Schirms oder des Schirmständers darauf, dass sich keine Körperteile in der Nähe von beweglichen Teilen befinden. Es besteht Verletzungsgefahr.
- Wenn Sie den Schirmständer vollständig montiert bewegen, erhöht sich das Risiko einer Beschädigung Ihres Schirms und Ihres Schirmständers und/oder kann zu schweren Verletzungen führen.
- Lassen Sie den geöffneten Schirm nie unbeaufsichtigt.
- Schließen und sichern Sie den Schirm bei auffrischendem Wind oder nahenden Sturmböen, Regen oder Schneefall.
- Stellen Sie den geschlossenen Schirm nie ungesichert an die Wand. Es besteht die Gefahr das er umkippt.
- Kontrollieren Sie den Schirmbereich, bevor Sie den Schirm öffnen, schließen oder verstellen. Es kann zu Personen- und Sachschäden kommen.
- Entfachen Sie kein Feuer in der Nähe oder unter dem geöffneten Schirm. Halten Sie den Schirm von starken Hitzequellen wie Heizstrahler, Grill etc. fern.
- Hängen Sie keine Gegenstände an die Querstreben des Schirms. Machen Sie keine Klimmzüge an den Querstreben des Schirms.
- Kinder und Personen mit eingeschränkten physischen, sensorischen oder geistigen Fähigkeiten dürfen den Schirm nicht bedienen.
- Kontrollieren Sie den Schirm und das Zubehör bei jedem Gebrauch auf übermäßigen Verschleiß und Beschädigung. Beheben Sie alle Mängel vor einem weiteren Gebrauch.

HAFTUNG & GEWÄHRLEISTUNG

Haftungsansprüche bei Personen- oder Sachschäden sind ausgeschlossen, wenn sie auf eine oder mehrere der folgenden Ursachen zurückzuführen sind:

- Nicht bestimmungsgemäß Verwendung des Schirms
- Nichtbeachtung der Sicherheitshinweise und -bestimmungen in dieser Anleitung
- Ungenügende Verankerung
- Unsachgemäße Montage
- Normaler Verschleiß

Weitere Hinweise zu Gewährleistung und Garantie können Sie unseren Bestimmungen entnehmen, die wie mit dem QR-Code auf Seite 2 verlinkt haben.

Es gelten die aktuellen Allgemeinen Geschäftsbedingungen der Spettmann GmbH.

BESTANDTEILE

MONTAGE-SET BETON

A Adapterplatte (1x)

B Schrauben (4x)

C 6mm 6-Kant-Schlüssel (1x)



A



B



C

MONTAGE-SET FUNDAMENT

D Fundamentsockel mit integrierter Adapterplatte (1x)

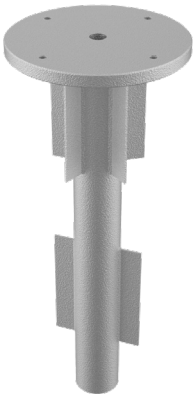

D

GUT ZU WISSEN

WICHTIG:

Wir empfehlen 2 Personen für den Auf- und Abbau.

Bitte entfernen Sie den gesamten Inhalt aus der Verpackung und prüfen Sie den Inhalt auf Vollständigkeit und Schäden.

Einige Teile können in der Styroporverpackung enthalten sein. Entsorgen Sie keine Verpackungen oder Kartons, bis die Montage abgeschlossen ist.

Vor der Montage ist es wichtig, sich für den Standort des Schirms zu entscheiden.

- Lassen Sie ausreichend Höhe, um Schäden an Ihrem Sonnenschirm während der Montage und des Gebrauchs zu vermeiden.
- Wählen Sie einen Standort, der eben und stabil ist.
- Vermeiden Sie abschüssigen oder weichen Boden.
- Ziehen Sie einen Standort in Betracht, der die 360°-Drehfunktion des Schirms maximiert (falls zutreffend).

MONTAGEANLEITUNG

MONTAGE-SET BETON

HINWEIS: Verwenden Sie die Adapterplatte ausschließlich auf Beton mit einer Mindeststärke von 15cm.

- Wähle Sie einen geeigneten Ort für Ihren Schirm aus und zeichnen Sie mithilfe der Adapterplatte die Bohrlöcher an.
- Bohren Sie 4 Löcher mit einem Durchmesser von 15mm und einer Tiefe von mindestens 95mm.

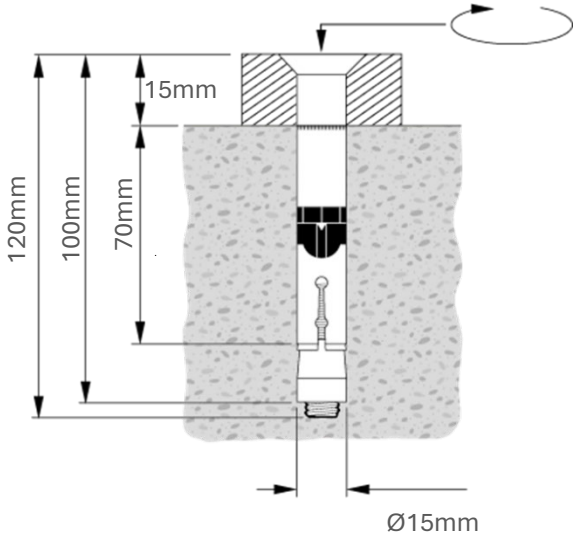

- Befestigen Sie die Adapterplatte mithilfe der Schrauben am Boden.

Montage-Set Fundament

Für das Montage-Set Fundament mit integrierter Adapterplatte müssen Sie zunächst ein Fundament anfertigen. Die Größe des Fundaments ist von Ihrem Schirm abhängig:

- Bis 10m^2 70x70x60cm
- Bis 15m^2 80x80x60cm
- Bis 20m^2 90x90x60cm

Weitere Informationen finden Sie mithilfe des QR-Codes auf Seite 2.

- Wähle Sie einen geeigneten Ort für Ihren Schirm aus.
- Verschließen Sie die Gewinde der Adapterplatte so, dass diese nicht verschmutzen können.
- Fertigen Sie das passende Fundament an und setzen Sie das Montage-Set ein. Achten Sie darauf, dass die Adapterplatte waagerecht ausgerichtet ist.

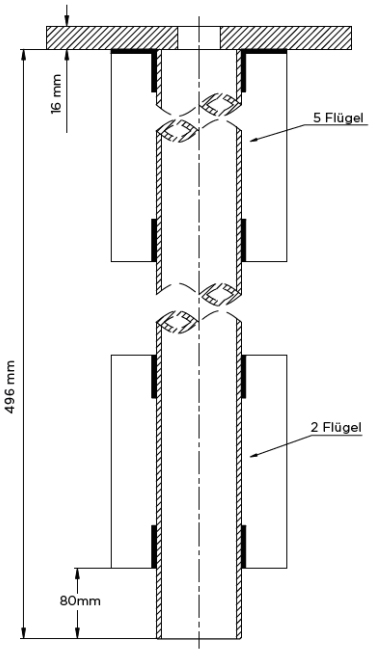

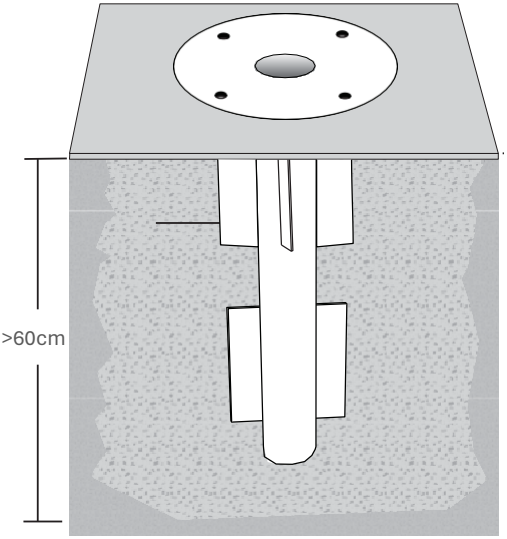

- Warten Sie mit weiteren Schritten bis der Beton gemäß Verpackungsangaben ausgehärtet ist.

AUFSTELLEN DES SCHIRMS

- Setzen Sie den Mastfuß auf die Adapterplatte und befestigen Sie den Mastsockel gemäß der Montage- und Bedienungsanleitung des Schirms auf der Adapterplatte.

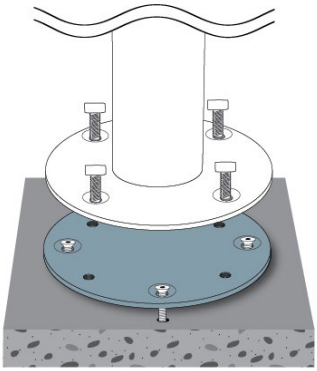

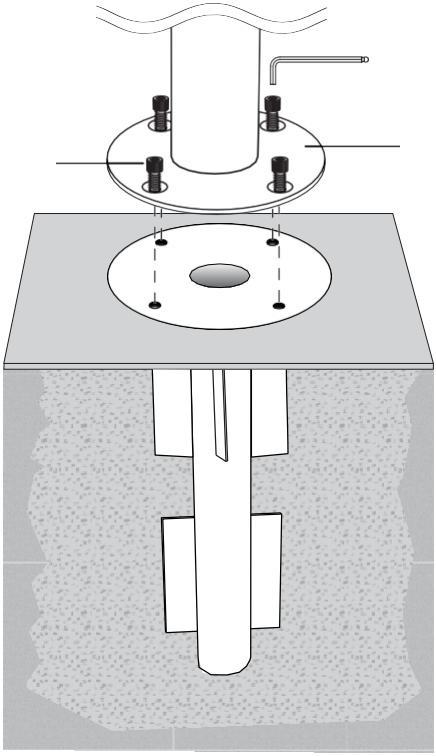

- Setzen Sie den Schirm auf den Mastfuß.

In Deutschland Vertrieben durch:

Spettmann GmbH
Otto-Hahn-Str. 5, 21509 Glinde, Deutschland

Tel. +49 40 879784-0

info@shademaker.de

shademaker.de

© 2025 Spettmann GmbH. Alle Rechte vorbehalten. R000155