SOMBRANO® S+

Der Vorzeige-Star



Glatz



Schirmmasse

	Nenngrösse ohne Volant	Anzahl Streben	Bestellnummer Gestell natureloxiert	Bestellnummer Gestell anthrazit
	cm			
○	Ø 350	8-teilig	085 00 350 171	085 00 350 301
	Ø 400	8-teilig	085 00 400 171	085 00 400 301
□	300×300	8-teilig	085 00 310 171	085 00 310 301
	350×350	8-teilig	085 00 351 171	085 00 351 301
▭	400×300	8-teilig	085 00 402 171	085 00 402 301

Nenn-grösse	Seiten-abstand	Mast Ø	Grund-fläche	Kurbel-höhe	Schliess-höhe	Durch-gangs-höhe	Toleranz Durch-gangshöhe	Gesamt-höhe/offen	Masthöhe	Auskra-gung hinten	Länge Tragarm	Funda-ment	Mindest-gewicht für Sockel	max. zul. Windg. offen
cm	cm	cm	m²	cm	cm	cm	cm	cm	cm	cm	cm	cm	kg	km/h (Bft.)
A	**AS**	**M¹**	**B**	**D**	**E**	**F**		**G¹/G²**	**M²**	**N**	**Z**	**C**		
Ø 350	325	6.6×9.5	9.6	69	90	205	9.1	285/285	275	33	165	60×60	120	45 (6)
Ø 400	370	6.6×9.5	12.6	69	85	210	9.2	300/295	275	33	185	60×60	180	35 (5)
300×300	-	6.6×9.5	9	69	55	215	9.3	285/285	275	33	165	60×60	120	45 (6)
350×350	-	6.6×9.5	12.2	69	40	215	9.3	300/295	275	33	185	60×60	180	35 (5)
400×300	-	6.6×9.5	12	69	35	210	9.2	300/295	275	33	185	60×60	180	35 (5)

Die angegebenen Masse sind gerechnete Mittelwerte und können am Produkt leicht abweichen (± 2 % ± 5 cm).
Die Höhenmasse basieren auf der Bodenhülse M4. Beim Sockel M4, 120 kg weichen diese um plus 11.5 cm und beim Sockel M4, 180 kg um plus 15.5 cm ab. Beim Granitsockel 120 kg weichen diese um plus 9.5 cm und beim Granitsockel mit Rollen-Set um plus 14 cm ab.
Die maximal zulässigen Windgeschwindigkeiten gemäss Tabelle gelten für horizontal gestelltes Schirmteil und erfordern die fixe Verankerung im Boden. Ein Sockel mit dem angegebenen Mindestgewicht reicht dafür nicht aus.
Bei mehreren Schirmen ist ein Mindestabstand von 20 cm zwischen zwei Schirmen, sowie auch zu Wänden einzuhalten.

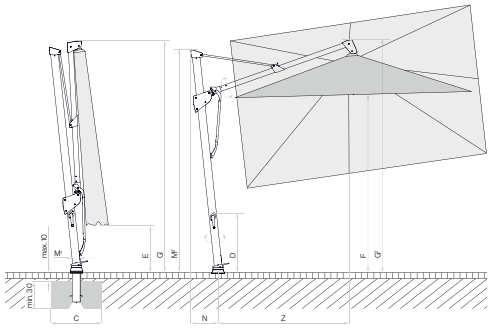

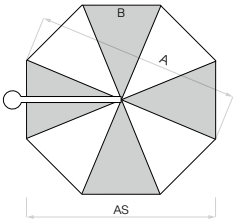

8-teilig

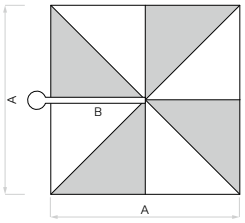

8-teilig

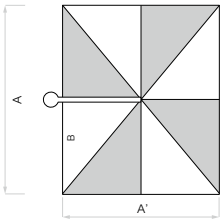

8-teilig

Loser Deckbelag max. 10 cm,
Betondicke min. 30 cm (Frosttiefe beachten),
Wasserabfluss gewährleisten.

Zubehör

		Zwingend notwendig	Bestellnummer
	Schutzhülle aus beschichtetem, reissfestem Polyestergewebe		
1	Schutzhülle mit Stab und Reissverschluss zu Sombrano, Ø 350, 300 × 300 cm		350 01 221 492
	5 Stück Schutzhülle mit Stab und Reissverschluss zu Sombrano, Ø 350, 300 × 300 cm		350 01 221 493
1	Schutzhülle mit Stab und Reissverschluss zu Sombrano, Ø 400, 400 × 300, 350 × 350 cm		350 01 221 502
	5 Stück Schutzhülle mit Stab und Reissverschluss zu Sombrano, Ø 400, 400 × 300, 350 × 350 cm		350 01 221 503
	Elektro-Zubehör		
2	OSYRION Spot LED Akku-Licht, 2er Set, mit Fernbedienung, inkl. Ladegerät und Ladekabel		350 01 563 000
3	OSYRION Spot LED Akku-Licht, 4er Set, mit Fernbedienung, inkl. Ladegerät und Ladekabel		350 01 563 100

Befestigungen

	Bodenhülsen		
4	Bodenhülse M4, Stahl feuerverzinkt		350 01 226 510
	Montageplatten		
5	Montageplatte M4 / M8, 30 × 30 × 1.5 cm, Stahl feuerverzinkt		350 01 226 921
6	Montageplatte M4 spezial, für Aufbauhöhe 50–149 mm, Stahl feuerverzinkt		350 01 226 932
7	Montageplatte M4 spezial, für Aufbauhöhe 150–350 mm, Stahl feuerverzinkt		350 01 226 930
8	Montageplatte M4 für hohe Dämmungen (50-350 mm), Aufbauhöhen (50-350 mm) nach Mass (höher auf Anfrage), Stahl feuerverzinkt NEU		350 01 222 510
	Mauerkonsolen		
9	Mauerkonsole M4, Ausladung von 480 mm, Stahl feuerverzinkt		350 01 229 405
10	Mauerkonsole M4, Ausladung von 100 mm, Stahl feuerverzinkt		350 01 229 410


1


2


3


4


5


6


7


8


9


10


11


12


13

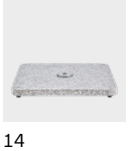
14


15


16


17


18


19

Befestigungen

		Zwingend notwendig	Bestellnummer
	Sockel		
11	Sockelrahmen M4, 120 kg, (für 8 Platten 40 × 40 × 4 cm), 91 × 91 × 11.5–15.5 cm, Stahl feuerverzinkt, justier- und nivellierbar (Preis ohne Platten)		350 01 108 235
	Platten-Set, 8 Stück, 40 × 40 × 4 cm, (ca. 110 kg), Beton		350 01 226 908
	Platten-Set, 8 Stück, 40 × 40 × 4 cm, (ca. 115 kg), 4 Stück Beton, 4 Stück mit Granitoptik		350 01 226 909
12	Abdeckung zu M4-Sockel 120 kg, 96 × 96 × 11.5 cm, Kunststoff ABS beschichtet, Aluminium-eloxiert-Look		350 01 100 617
13	Abdeckung zu M4-Sockel 120 kg, 96 × 96 × 11.5 cm, Kunststoff ABS beschichtet, anthrazit		350 01 100 630
11	Sockelrahmen M4, 180 kg, (für 12 Platten 40 × 40 × 4 cm), 91 × 91 × 15.5–19.5 cm, Stahl feuerverzinkt, justier- und nivellierbar (Preis ohne Platten)		350 01 108 335
	Platten-Set, 12 Stück, 40 × 40 × 4 cm, (ca. 165 kg), Beton		350 01 226 907
	Platten-Set, 12 Stück, 40 × 40 × 4 cm, (ca. 170 kg), 8 Stück Beton, 4 Stück mit Granitoptik		350 01 226 906
12	Abdeckung zu M4-Sockel 180 kg, 96 × 96 × 15 cm, Kunststoff ABS beschichtet, Aluminium-eloxiert-Look		350 01 100 717
13	Abdeckung zu M4-Sockel 180 kg, 96 × 96 × 15 cm, Kunststoff ABS beschichtet, anthrazit		350 01 100 730
	[3,6] Rollen-Set zu Sockel M4 120 kg / 180 kg, (bis max. 240 kg), Ø 5 cm, H = 5.5 cm, Stahl verzinkt		350 01 100 500
14	Granitsockel M4, 120 kg, 87 x 87 x 9.5 cm, Naturstein NEU		350 01 109 495
15	[3] Rollen-Set zu Granitsockel Z, 40/55/90 kg / M4, 120 kg, Ø 5 cm, Stahl verzinkt NEU		350 01 109 487
15	[3,8] Rollen-Set zu Granitsockel Z, 40/55/90 kg / M4, 120 kg, Ø 5 cm, Edelstahl 1.4301 / 304 NEU		350 01 109 486
	Rollensockel		
16	[3,7] Rollensockelrahmen M4, 120 kg, 80 × 80 × 14.6 cm, Stahl feuerverzinkt, weiss RAL 9016, Rahmen ca. 30 kg (ohne Decorplatte)	Gewichte-Set + Decorplatte	350 01 113 610
17	[3,7] Rollensockelrahmen M4, 120 kg, 80 × 80 × 14.6 cm, Stahl feuerverzinkt, anthrazit RAL 7016, Rahmen ca. 30 kg (ohne Decorplatte)	Gewichte-Set + Decorplatte	350 01 113 620
	Gewichte-Set zu Rollensockelrahmen M4, 120 kg, 4 Stück, Beton, (Gewichte-Set ca. 90 kg)		350 01 110 500
18	Decorplatte grauweiss RAL 9002 zu Rollensockel M4, 120 kg, Aluminium-Verbund		350 01 113 710
19	Decorplatte anthrazit RAL 7016 zu Rollensockel M4, 120 kg, Aluminium-Verbund		350 01 113 720
16	[3,7] Rollensockelrahmen M4, 180 kg, 94 × 94 × 14.6 cm, Stahl feuerverzinkt, weiss RAL 9016, Rahmen ca. 30 kg (ohne Decorplatte)	Gewichte-Set + Decorplatte	350 01 113 810
17	[3,7] Rollensockelrahmen M4, 180 kg, 94 × 94 × 14.6 cm, Stahl feuerverzinkt, anthrazit RAL 7016, Rahmen ca. 30 kg (ohne Decorplatte)	Gewichte-Set + Decorplatte	350 01 113 820
	Gewichte-Set zu Rollensockelrahmen M4, 180 kg, 4 Stück, Beton, (Gewichte-Set ca. 150 kg)		350 01 110 800
18	Decorplatte grauweiss RAL 9002 zu Rollensockel M4, 180 kg, Aluminium-Verbund		350 01 113 910
19	Decorplatte anthrazit RAL 7016 zu Rollensockel M4, 180 kg, Aluminium-Verbund		350 01 113 920

[1] solange Vorrat
[3] nur für glatte, fugenlose Oberflächenbeläge geeignet
[6] Nicht geeignet mit Abdeckung zu M4-Sockel
[7] 120 kg / 180 kg: Bodenfreiheit 13 mm
[8] geeignet für korrosive Umgebung

SOMBRANO® S+

Swiss Design

01/2025 de – 259 420 01 520 ® by Glatz AG

> 98 % UV Protection



Gestell	8-teilig Mastprofil oval 66 × 95 × 3 mm Kurbelantrieb zum Öffnen und Schliessen Dachneigung beideseitig bis 54° mittels Lenkstange Mit kugelgelagertem Drehfuss mit Pedal 360° drehbar Kurbelgehäuse, Wagen, Tragarmführung und -kopf aus Aluminium-Druckguss Schrauben und Nieten aus Edelstahl Überzug selbstspannend durch flexible Strebenenden Gestelldach: rund, quadratisch, rechteckig
Gestellfarbe	Aluminium natureloxiert oder anthrazit pulverbeschichtet (RAL 7016)
Schirmbezug	Stoffqualität 5: Polyacryl, 300 g/m², UV-Protection > 98 % Stoffqualität 4: Polyester, 250 g/m², UV-Protection > 98 % Stoffqualität 2: Polyester, 220 g/m², UV-Protection > 98 %, (nur in anthrazit pulverbeschichtet)
Volant	Nur ohne erhältlich
Schutzhülle	Im Lieferumfang inbegriffen
Elektrozubehör	Osyrion Spot LED mit integriertem Akku

Verwendungsorte

Befestigungsformen

sunliner®

Gültig ab 1.1.2025

sunliner.de

SOMBRANO® S+
Int. Patents reg. Int. Design reg.